Datablad - SC.CC.01

Controller til CleverHouse.

Controlleren benyttes til styring af CleverHouse i bygninger mindre end 250 kvm. Controlleren sørger for at hente og sende data op i skyen. Derudover styrer det eksterne slave-kort, som f.eks. generelle udgangskort med relæer eller transistorer, indgang kort til pulstællere.

LED indikatorer

SC.CC.01 er udstyret med en grøn og en rød LED i nederste venstre hjørne. Den røde LED anvendes til alarmmelding og hvis der ingen fejl er er den slukket. Den grønne LED indikere at der er forbindelse til internettet.

SC.CC.01 er udstyret med otte LED'er i øverste venstre hjørne som indikerer følgende:

- LED 1: Der er forbindelse til ethernet
- LED 2: Der er ethernet data
- LED 3 er ikke aktiv
- LED 4: Der modtages data fra M-bus og Modbus
- LED 5: Data gemmes
- LED 6: Der modtages EnOcean data/parring
- LED 7: OUT1 er tændt
- LED 8: OUT2 er tændt

Ill. 1 - Oversigt af SC.CC.01 (1:1).

Tilslutningsdiagram

BEN	Tilslutning
1	GND
2	+24 V
3	Pulsindgang 1. Har en +24 V pullup. Der skal bruges GND for at aktivere indgangen
4	Pulsindgang 2. Har en +24 V pullup. Der skal bruges GND for at aktivere indgangen
5	MOSFET output 1, Switcher til GND
6	MOSFET output 2, Switcher til GND
7	5 V 1-wire supply
8	GND
9	1-wire data
10	M-bus
11	M-bus
12	CANH
13	CANL
14	Slave/Modbus/RS485 1. Data+ (A)
15	Slave/Modbus/RS485 1. Data- (B)
16	Periferi/Modbus/RS485 2. Data+ (A)
17	Periferi/Modbus/RS485 2. Data- (B)

Specifikationer

Parameter	Specifikation
Forsyning	12-24 VDC (Anvendes der MBUS skal forsyning være 24 V)
Generel FET udgang	Max. 0.8 A @ 24 VDC
Temperaturindgange	1 x digital 1-wire
Temperaturmåling	-55 til 125°C ± 2°C (-10 til 85°C ± 0,5°C)
Generelle indgange	2 x / digitale
Omgivelsestemperatur	0 .. 40°C
Tæthedsklasse	IP21
Størrelse (BxHxD)	70 x 86 x 49 mm
Vægt	200 g
Varenummer	96131615

CleverHouse
Powered by SoftControl

SoftControl ApS
Vodskovvej 135, 9310 Vodskov
info@softcontrol.dk
Tlf. +45 70 25 78 50

Eksempler på montagediagrammer

Udgang

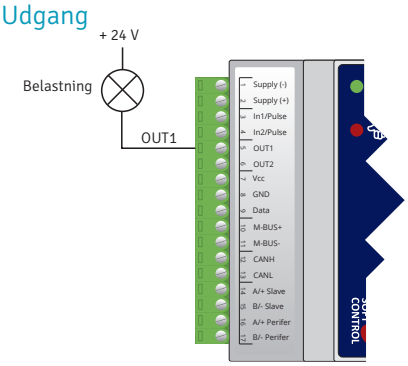

Ill. 2 - Illustration af udgangsdiagram.

Indgang - Kontakt

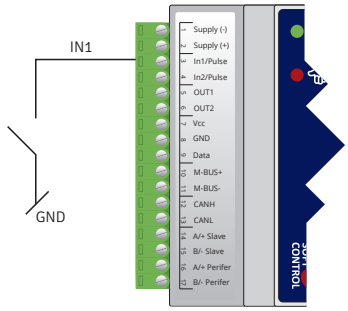

Ill. 3 - Illustration af diagram ift. montering af en kontakt.

Indgang - Puls

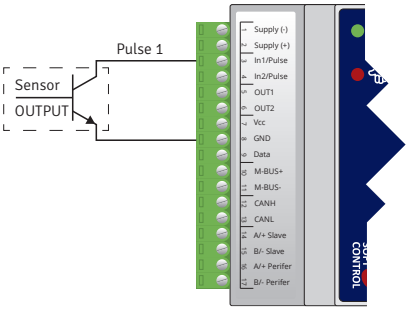

Ill. 4 - Illustration af diagram ift. montering af måler.

Indgang - Måler

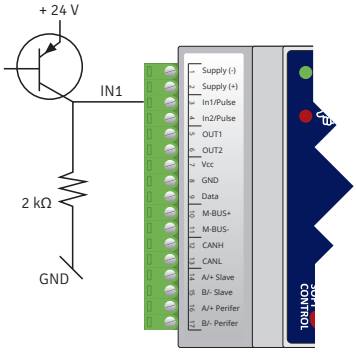

Ill. 5 - Illustration af diagram ift. montering af måler.

Daisy chain

De to yderste enheder skal have en termineringsmodstand

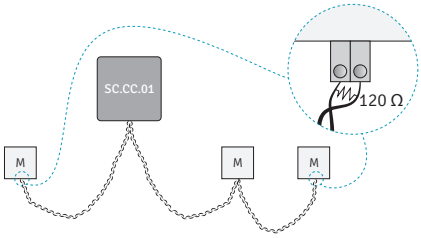

Ill. 6 - Bus-forbindelse som Modbus/Canbus skal laves som daisy chain.

Hardwarefejl meldt via LED indikatorer (rød + grøn)

LED indikator	Frekvens	Indikation
	1 sek.	Kontakt til server
	1 sek.	Ingen kontakt til server
		Opstart
		Ingen kontakt til server
		Fejl på EnOcean
		Fejl på Modbus
		Fejl på M-bus
		Fejl på OneWire
		Anden fejl

CleverHouse
Powered by SoftControl